ASCENSORI per AUTOVEICOLI

Mod. PPA 2500/5000 Kg - PARCHEGGIO A SCOMPARSA

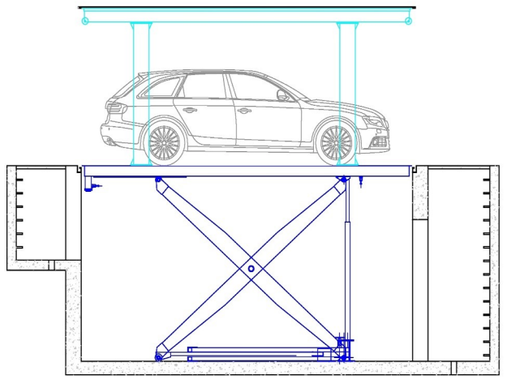

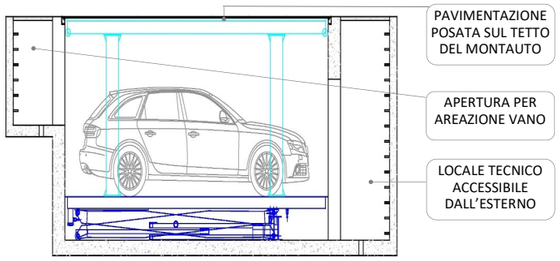

Impianto Elevatore progettato per creare un **parcheggio a scomparsa**.
E' dotato di una copertura carrabile con pavimentazione a piacere. Ad elevatore abbassato sparisce qualsiasi impatto visivo, garantendo inoltre la tenuta stagna in caso di pioggia.

SISTEMI DI PARCHEGGIO

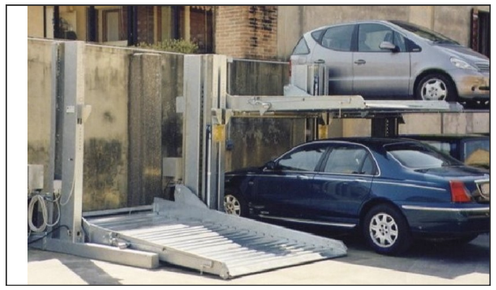

DUPLICATORE POSTO AUTO - Elevatore parallelo o con inclinazione secondo necessità

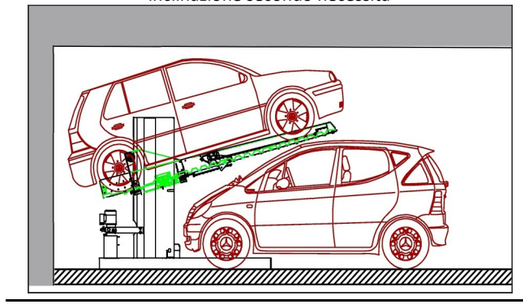

RAMPA DI CARICO

Rampa di carico mobile elettroidraulica utilizzata per la compensazione dei dislivelli tra la banchina di carico e le diverse altezze dei pianali degli automezzi.

MECA TECHNOLOGY s.r.l. – Via Giorgione n° 1 – 31030 ALTIVOLE (TV)
Telefono 0423 614 418 E-mail: info@mecatechnology.it Internet: www.mecatechnology.it

ASCENSORI per AUTOVEICOLI e SISTEMI DI PARCHEGGIO

La ns. Azienda produce diversi modelli nella gamma Piattaforme Elevatrici e Montacarichi fino a 1.500 Kg di portata.
Nel settore dei Montauto, si avvale della collaborazione che prosegue da ormai 10 anni con un'importante società partner, specializzata nella costruzione di macchine per il sollevamento di **Autoveicoli** sia a PANTOGRAFO, che a DOPPIO CILINDRO IDRAULICO VERTICALE fino a 5.000 Kg di portata.
I **30 anni** di esperienza del ns. partner, fornitore a livello Internazionale delle maggiori Aziende presenti capillarmente sul territorio, garantiscono anche alla ns. Azienda il primo passo sicuro per l'allestimento di un impianto ad **alto livello qualitativo**, il ns. ufficio tecnico in accordo con il cliente detterà le specifiche tecniche e terminerà poi l'impianto con i rimanenti componenti, quali porte-cancelli-sbarre o chiusure varie , nonché l'impianto elettrico ed altri accessori od automatismi studiati assieme e su misura.
Sono eseguite direttamente dal ns. personale, sia l'**installazione** che le **certificazioni finali** nel rispetto delle normative di progetto. La **manutenzione ordinaria programmata**, viene assicurata dal ns. stesso personale che ha curato l'installazione dell'impianto.

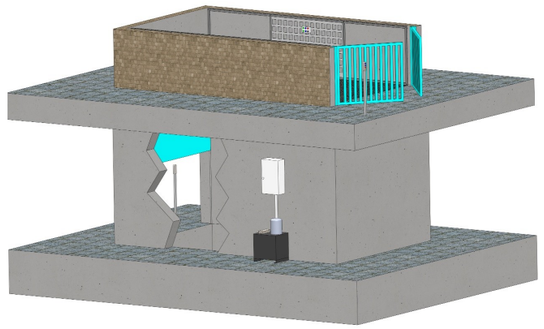

ASCENSORI per AUTOVEICOLI

Mod. MPA 2500 Kg A PANTOGRAFO

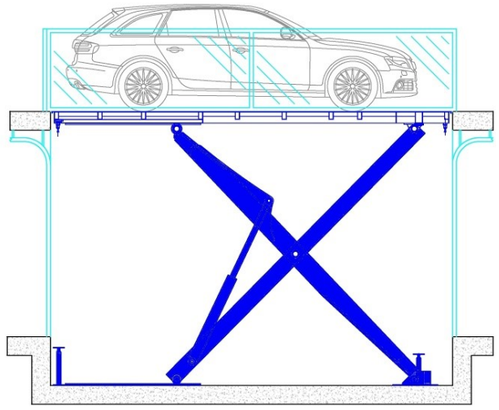

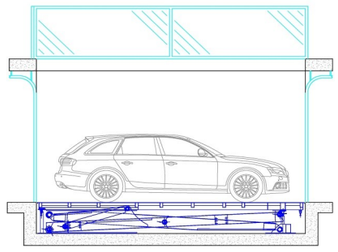

Piattaforma elevatrice per auto-veicoli con sistema di sollevamento a pantografo, proposta in alternativa alla costruzione di scomode rampe d'accesso in c.a., a servizio dell'interrato o altri piani su vari livelli.
Anche **con conducente a bordo.**

PROFONDITA' FOSSA	DIMENSIONI FOSSA		DIMENSIONI PIANALE		CORSA	PORTATA	TENSIONE
mm	LARGHEZZA mm	LUNGHEZZA mm	LARGHEZZA mm	LUNGHEZZA mm	mm	Kg	Volt
650	2500-3000	5100-6000	2450-2950	5050-5950	3000 - 4000	2500 - 3500	230 - 400

ASCENSORI per AUTOVEICOLI

Mod. MPAT 2500/5000 Kg - CON COPERTURA CARRABILE

CON O SENZA CONDUCENTE A BORDO

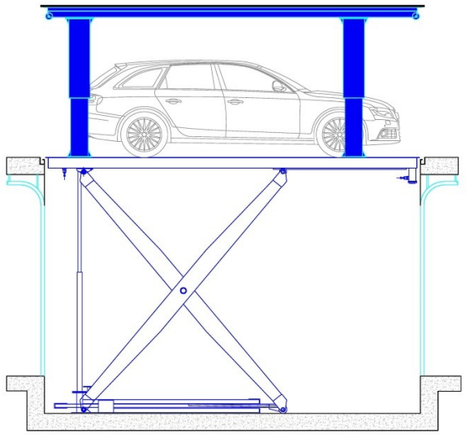

Impianto Elevatore automatico con installata una **copertura carrabile** e pavimentabile a piacere.
Ad elevatore abbassato sparisce qualsiasi impatto visivo, garantendo inoltre la tenuta stagna in caso di pioggia.

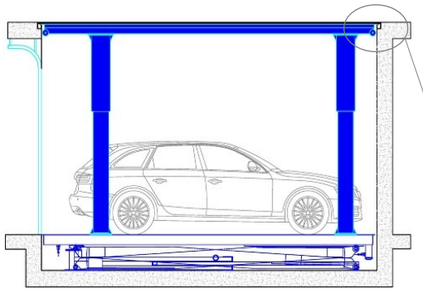

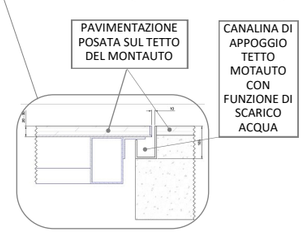

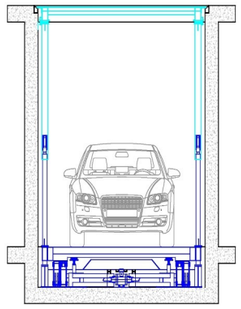

DIMENSIONI ED ALLESTIMENTI PESONALIZZATI SECONDO VS. NECESSITA'

PROFONDITA' FOSSA	DIMENSIONI FOSSA		DIMENSIONI PIANALE		CORSA	PORTATA	TENSIONE
mm	LARGHEZZA mm	LUNGHEZZA mm	LARGHEZZA mm	LUNGHEZZA mm	mm	Kg	Volt
650	2500-3000	5360-6500	2450-2950	5310-6450	3000-3800	2500-5000	230 - 400

ASCENSORI per AUTOVEICOLI

Mod. MPS 3000/5000 Kg - A DOPPIO PISTONE LATERALE

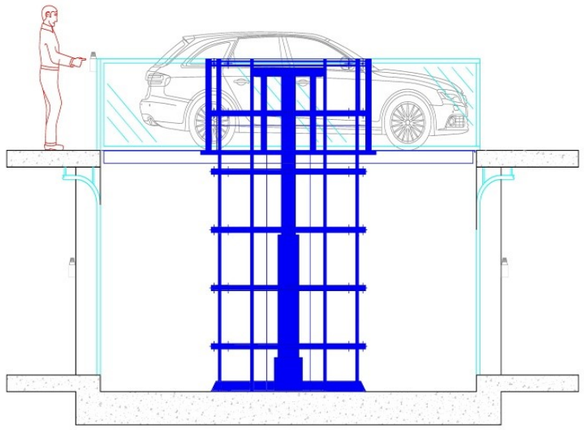

VERSIONE CON FOSSA RIDOTTA

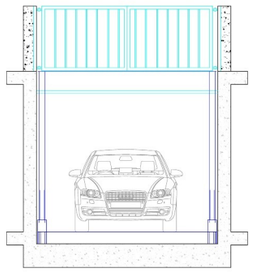

Piattaforma elevatrice per autoveicoli, con sistema di sollevamento tramite **doppio pistone verticale laterale**. Indicato per impianti con misura della corsa oltre 3500 mm, oppure in presenza di fossa ridotta. Allestimento del pianale di carico con pistoni in vista oppure a scomparsa, secondo la fossa disponibile. **Versione con o senza conducente a bordo**. Anche in questo modello è possibile la versione con **tetto carrabile e pavimentabile**.

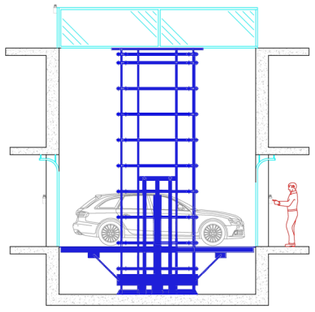

VERSIONE CON FOSSA MAGGIORATA

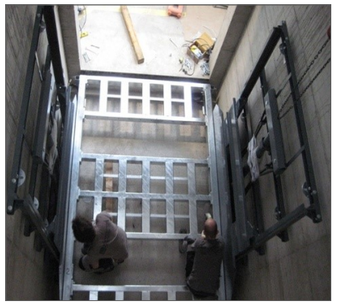

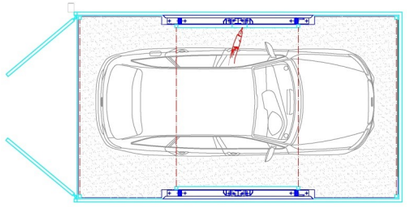

VERSIONE CON CONDUCENTE A BORDO

PROFONDITA' FOSSA	DIMENSIONI FOSSA		DIMENSIONI PIANALE		CORSA	PORTATA	TENSIONE
mm	LARGHEZZA mm	LUNGHEZZA mm	LARGHEZZA mm	LUNGHEZZA mm	mm	Kg	Volt
300-1500	3000-3500	5360-6000	2600-3000	5320-5950	3000-9000	3000-5000	400